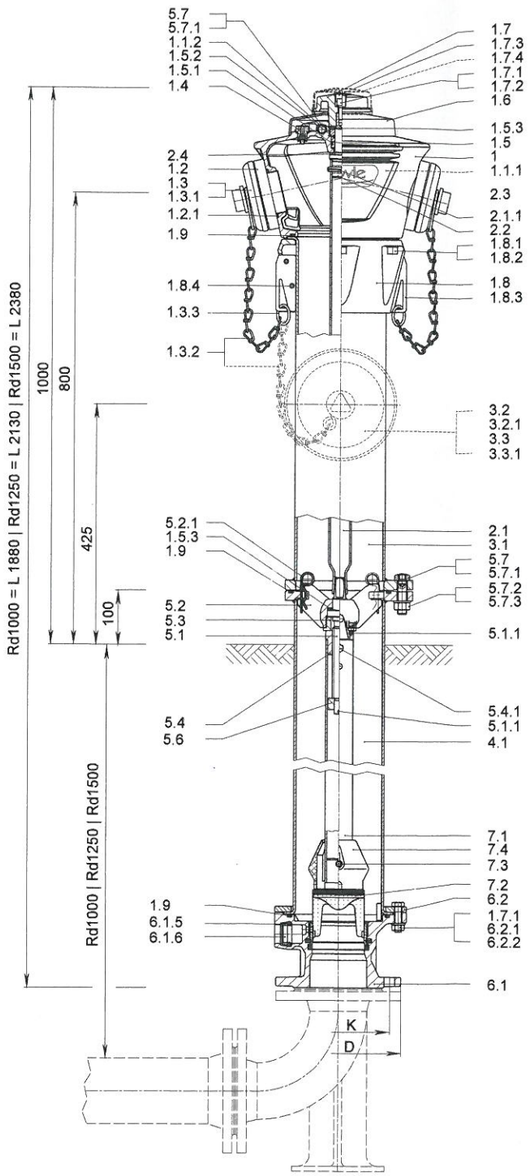
HYDRANT NADZIEMNY H4

z kontrolowanym miejscem łamania, PN 16



pochylenie nasad typu B - wynosi 77°

DN	Nasady		Głębokość zabudowy	Kołnierz przyłączeniowy zwymiarowany i owiercony wg EN 1092-2				
	A	B	Rd	DN	D	K	Śruby	Ilość
80		1	1,50 m 1,25 m	80	200	160	M 16	8
100	1	2	1,00 m	100	220	180		
150	2	2	1,50 m	150	285	240	M 20	8

Wymagane dane przy zamawianiu części zamiennych:
nr kat. / DN / rok produkcji

	Części składowe	Materiał
1	Głowica hydrantu	żeliwo sferoidalne EN-GJS- 400
1.1.1	Tabliczka znamionowa	metaliczna folia
1.1.2	Uchwyt na śruby	elastomer
1.2	Nasada B PN-M-51038 – 77mm	aluminium
1.2.1	Uszczelka typu O-ring 64 x 4	elastomer
1.3	Pokrywa nasady B PN-M-51024	aluminium
1.3.1	Uszczelka płaska B	elastomer
1.3.2	Łańcuszek z hakiem	stal nierdzewna A2
1.3.3	Pierścień do łańcuszka	stal nierdzewna A2
1.4	Zawór napowietrzający	POM
1.5	Tuleja uszczelek typu O-ring	mosiądz CuZn40Pb2
1.5.1	Uszczelka typu O-ring 32 x 4	elastomer
1.5.2	Uszczelka typu O-ring 25 x 3,5	elastomer
1.5.3	Podkładka ślizgowa	POM
1.6	Pokrywa	aluminium
1.7	Kołpak uruchamiający	aluminium
1.7.1	Podkłada A 13	stal nierdzewna A2
1.7.2	Śruba z łbem walcowym o gnieździe sześciokątnym M 12 x 25	stal nierdzewna A2
1.7.3	Korek	PE
1.7.4	Zabezpieczenie przed kradzieżą wody	polistyren
1.8	Pierścień mocujący do głowicy hydrantu	aluminium
1.8.1	Podkładka A 13	stal nierdzewna A2
1.8.2	Śruba z łbem walcowym o gnieździe sześciokątnym M 12 x 40	stal nierdzewna A2
1.8.3	Nakładka mocująca	stal nierdzewna A2
1.8.4	Kołek sprężysty 8 x 16	stal nierdzewna A2
1.9	Uszczelka typu O-ring 170 x 6	elastomer
2.1	Przedłużenie wrzeciona	stal nierdzewna A2
2.1.1	Kołek sprężysty 8 x 50	stal nierdzewna A2
2.2	Czop	stal nierdzewna A2
2.4	Tarcza ślizgowa	POM
3.1	Kolumna górna	stal st37
3.2	Dla DN 100 nasada A PN-M-51038 – 110 mm	aluminium
3.2.1	Dla DN 100 uszczelka typu O-ring 116 x 4	elastomer
3.3	Dla DN 100 pokrywa nasady A PN-M-51024	aluminium
3.3.1	Dla DN 100 uszczelka płaska A	elastomer
4.1	Kolumna dolna	stal st37
5.1	Wrzeciono	stal nierdzewna A2
5.1.1	Zawleczka 4 x 25	stal nierdzewna A2
5.2	Wspornik wrzeciona	mosiądz CuZn40Pb2
5.2.1	Sprężynowa zatyczka zabezpieczająca	stal nierdzewna A2
5.3	Śruba zabezpieczająca	POM
5.4	Nakrętka wrzeciona	mosiądz CuZn40Pb2
5.4.1	Śruba sześciokątna M 8 x 10	stal nierdzewna A2
5.6	Nakrętka zderzakowa	stal nierdzewna A2
5.7	Śruba sześciokątna z miejscem łamania M 16 x 60	stal nierdzewna A2
5.7.1	Korek do śruby	PE
5.7.2	Podkładka A 17	stal nierdzewna A2
5.7.3	Nakrętka sześciokątna M 16	stal nierdzewna A2
6.1	Cokół hydrantu	żeliwo sferoidalne EN-GJS-400
6.1.5	Uszczelka typu O-ring 30,3 x 7,5	elastomer
6.1.6	Zacisk	POM
6.2	Kołnierz dociskowy do cokołu	St37
6.2.1	Śruba sześciokątna M 12 x 45	stal nierdzewna A2
6.2.2	Nakrętka sześciokątna M 12	stal nierdzewna A2
7.1	Rura uruchamiająca	stal nierdzewna A2
7.2	Grzybek zaworu	mosiądz CuZn40Pb2 /elastomer
7.3	Kołek zabezpieczający do zaworu	stal nierdzewna A2
7.4	Nadajnik przepływu	PE

hawle
Fabryka Armatury Hawle Spółka z o.o. ul. Piaskowa 9 - 62-028 Koziegłowy
tel.: 61 81 11 400 - fax: 61 81 11 413 www.hawle.pl - info@hawle.pl

W odniesieniu do ilustracji, danych technicznych, wymiarów i podanych mas zastrzegamy sobie prawo wnoszenia zmian wynikających z postępu technicznego.

Wyd. 4. 2017

Hydrant nadziemny HAWLE
ø 80 mm

Sprawdził:

mgr inż. Emanuel Robyłecki
uprawniony do projektowania bez ograniczeń
w zakresie sieci i instalacji sanitarnych
nr ewid. DOŚ-HO/8338/28/76 i OAN-VIII-7342/300/94

WODNIK rok założenia 1989

przygotowanie inwestycji
projektowanie
nadzór autorski
nadzór inwestorski

ul.Pogodna 16
42-202 Częstochowa
czeremuszkin@interia.pl

Temat	Rudnik Wielki, ul.Parkowa, gm. Kamienica Polska (działka nr ewid. 521/12, 640, 522/17, 295, 523/11 i 643, obr. Rudnik Wielki z k.m. 4)				
Treść rysunku	Sieć wodociągowa Hydrant nadziemny HAWLE				
Nr oprac.	3620/P	Data	III 2017 r	Skala	Nr rys.
Projektował	mgr inż. Józef Czeremuszkin				11/11
Opracował	mgr inż. Marcin Szmidla				

STAROSTWO POWIATOWE W CZĘSTOCHOWIE